GSF

Rejillas y Registros Retorno

Submittal

Características:

- Rejilla tipo aleta fija para extracción o retorno.
- Aletas fijas con inclinación de 30°. Separación de 3/4" entre aletas.
- Desde 4"x 4" hasta 48"x 24".
- Incrementos de 1".

Materiales y Acabados:

- Marco de aluminio extruido
- Aletas formadas en acero o aluminio
- Colores de línea: blanco, blanco tablaroca o negro mate
- Colores especiales disponibles

Plano de Dimensiones:

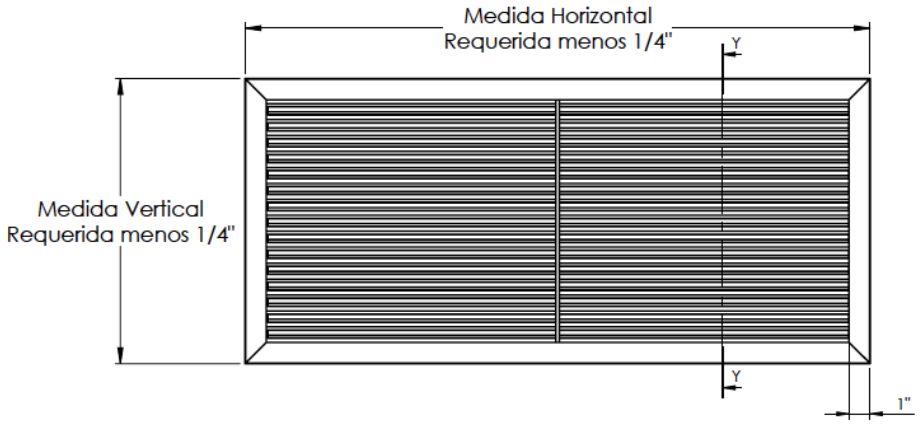

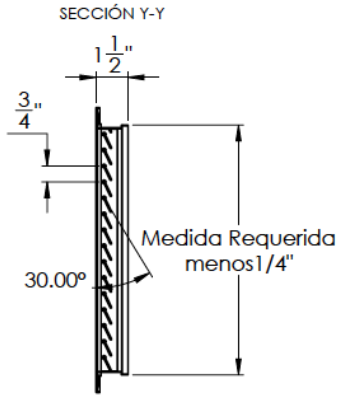

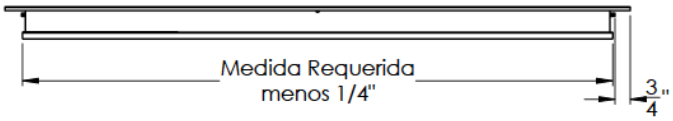

Tipo	Medida Requerida			
	Horizontal		Vertical	
	Mínima	Máxima	Mínima	Máxima
GSF	4	48	4	24

Notas:

Dimensiones en pulgadas.

Medida requerida menos 1/4".

Dimensiones mayores de construcción, consultar con planta.

(N.D.) No disponible.

Nombre de la obra:_____
Ubicación:_____
Arquitecto: _____
Ingeniero: _____
Contratista: _____

Presentado por:

Fecha:

Av. División del Norte N°76 Col. Memetla,
Cuajimalpa México. C.P. 05330 D.F.

www.innes.com.mx

Nota: Este submittal está diseñado para demostrar dimensiones generales de dicho producto. Los dibujos de este submittal no son elaborados con la intención de especificar aspectos exactos del producto. Estos dibujos no están a escala. Innes Aire S.A. de C.V. se reserva el derecho de hacer cambios sin previo permiso.

Ninguna parte de este documento podrá ser reproducida o retransmitida de cualquier forma; siendo estas: electrónicas o mecanografeadas; incluyendo fotocopiado, grabado y/o cualquier sistema de alojamiento de información sin previo permiso de INNES AIRE S.A. DE C.V.